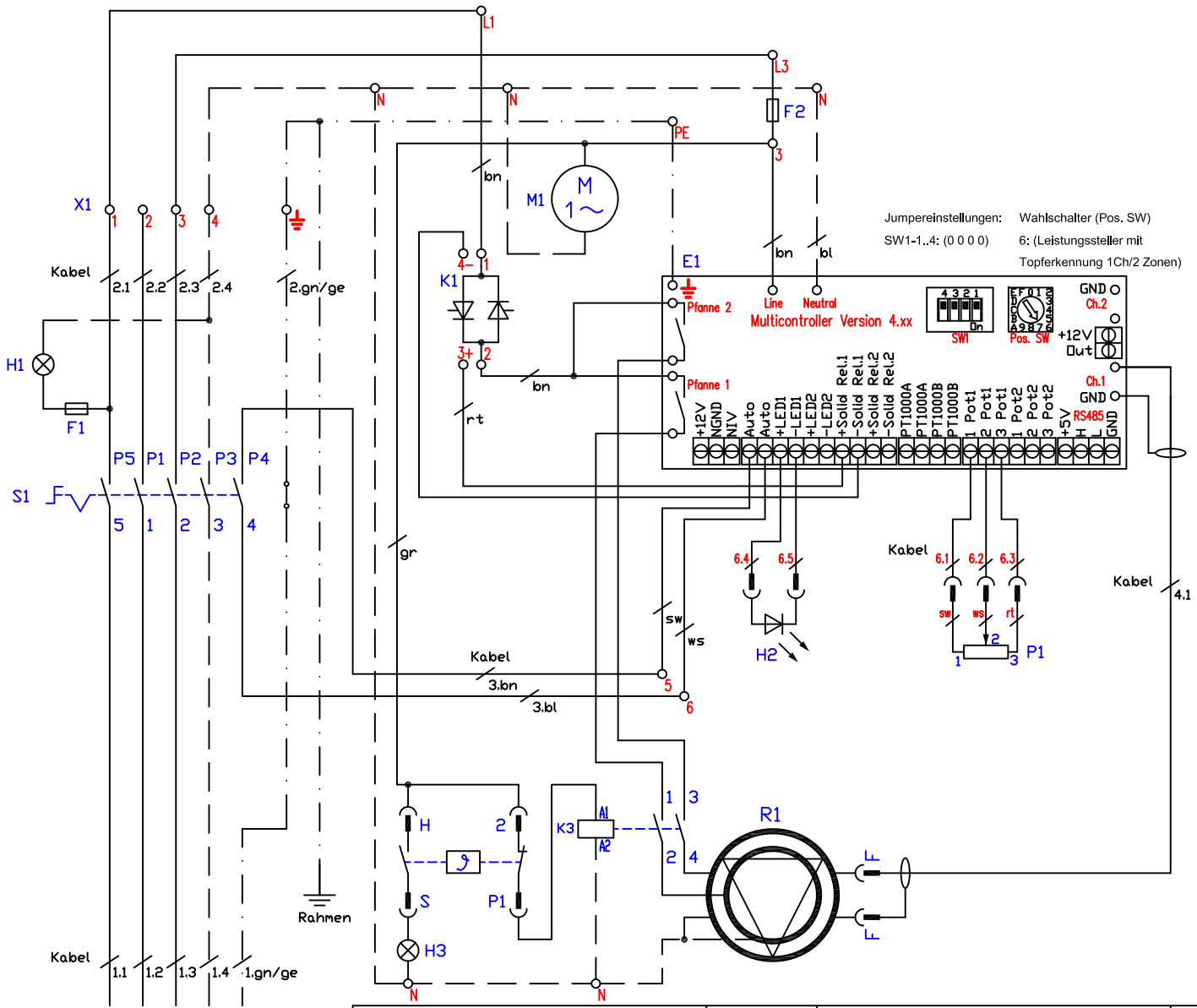

Festanschluß 25A
5G4qmm
400V/3~/N/PE

Kabel 1,2 - ölflex 5G4 qmm	013.00024	S1 - Hauptschalter 5-polig TE	800419
Kabel 3 - SIHF 2X0,5 qmm	013.00010	F1 - Feinsicherung T1A/Sicherungshalter	501263/501262
Kabel 4 - LiY-DY 1X1 qmm	013.00108	F2 - Sicherungsklemme/Sicherung T6,3A	301038/501264
Kabel 6 - ölflex 5X0,5 qmm	013.00028	P1 - Potentiometer	LP1-100108
		E1 - Multicontroller Vers. 4.xx	300129
M1 - Lüfter Kühlkörper	100300	H1 - Betrieb "Ein" grün 230V	800201
K1 - Halbleiterrelais 40A	800317	H2 - Potentiometer "Ein" gelb 2,2V	800222
K3 - Schütz 2-polig	800319	H3 - Restwärmeanzeige rot 230V, Kabel	800214
		R1 - Heizkörper 230V/4000/2000W TE	800857-TE

Einbaustrahlheizkörper Zweikreis TE
Speedstar elektronische Regelung
BS1ZEGRC
4,0kW (4,0/2,0kW, Ø270/180)

Änderung			
	a		
	b		
	c		
		Version:	1.3

Berner-Kochsysteme GmbH&Co.KG
Sudetenstraße 5
D-87471 Durach
Tel.:+49(0)831/697247-0,Fax:-15
berner@induktion.de
www.induktion.de

Blatt	Datum	Name
1/1	25.11.19	Hänel

Schaltplan
BS1-11/12