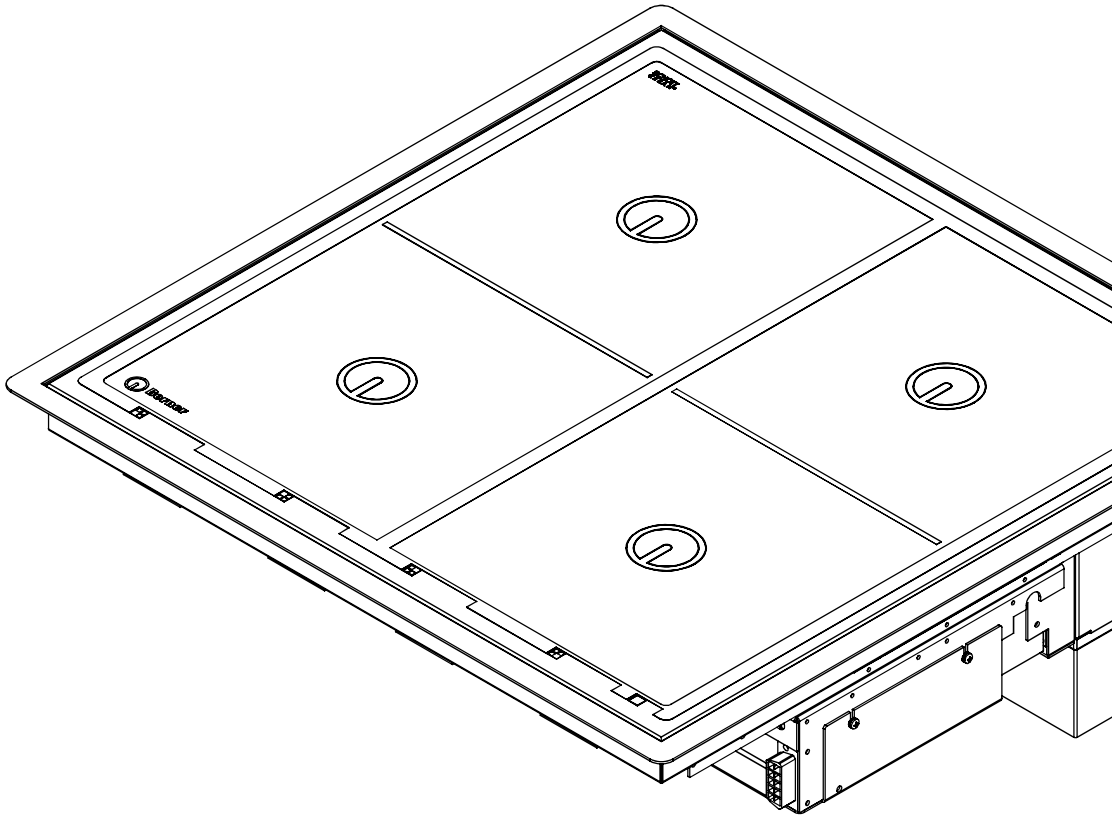

# BI4EGD20

## EINBAU INDUKTIONSHERD
## BUILT-IN INDUCTION APPLIANCE

EINBAUPLÄNE, EXPLOSIONSANSICHTEN, STÜCKLISTEN, ZUBEHÖR
INSTALLATION PLANS, EXPLODED VIEWS, BILL OF MATERIALS, EQUIPMENT

**650 x 650 mm**
**4 Kochstellen /**
**4 cooking zones**

**Variante A** - Edelstahl Auflagerahmen
**Variante B** - Edelstahl Rahmen zum flächenbündigen Einbau

**Version A** - Stainless steel support frames
**Version B** - Stainless steel frame for flush installation

punkt star

flächen star

Berner

## Vorderansicht / Front view
**Variante A / Version A**

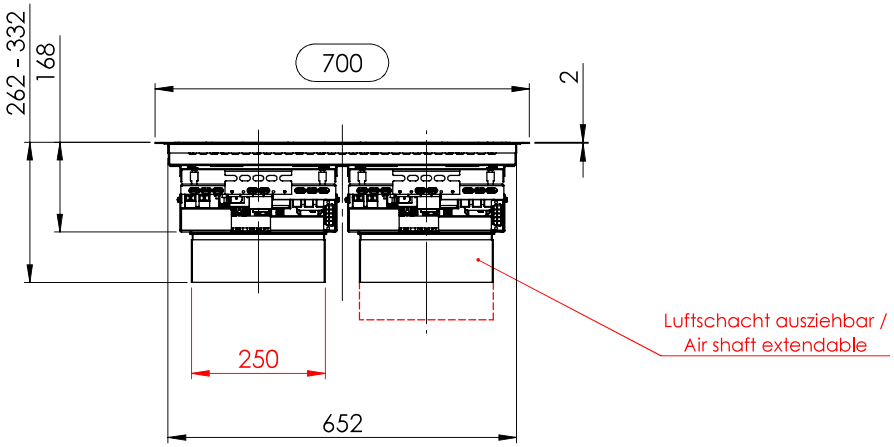


## Seitenansicht / Side view
**Variante A / Version A**

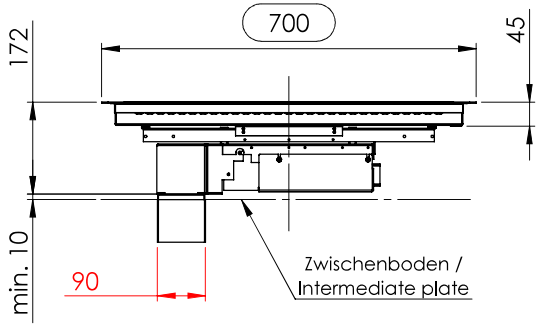


## Schaltung / Circuit

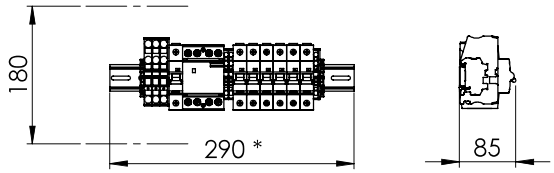


* - Maß ohne option EOH. Mit option EOH **390mm**
* - dimension without option EOH. With option EOH **390mm**

**Platz für die Schaltung in Unterbau vorsehen, bei getrennter montage max 2.0m von Generatoren /**
**Provide space for the circuit in base, if installed separatly from max 2.0m of generator**

## Draufsicht / Top view
**Variante A / Version A**

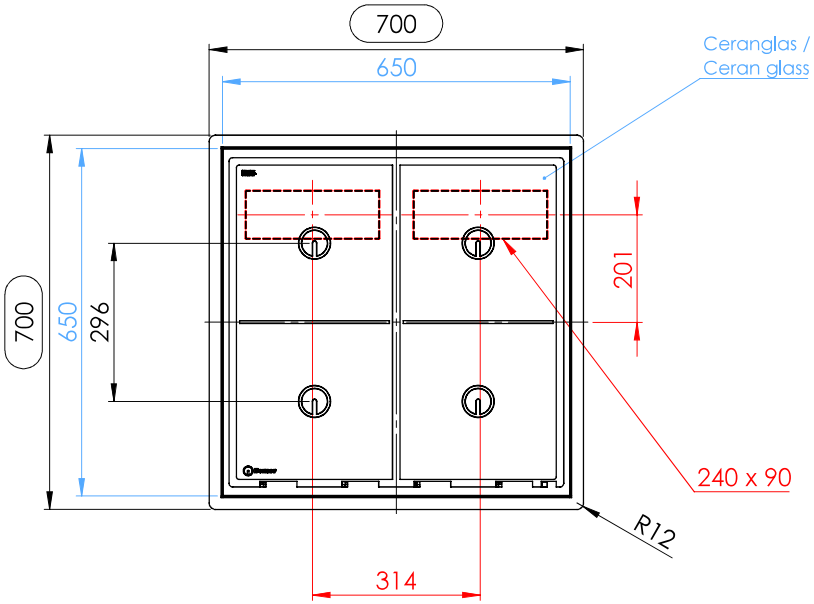


Ausschnitt für die Luftschächte /
Cut out for air shafts

Ausschnitt in Abdeckung = 680 x 680
Cut out in worktop = 680 x 680

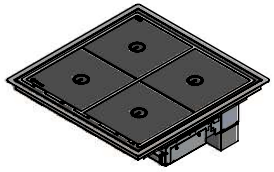


Berner-Kochsysteme GmbH & CO.KG
Sudetenstr. 5 D-87471 Durach
Tel.: +49(0)831/697247-0
Fax: +49(0)831/697247-15
Email: berner@induktion.de
www.induktion.de


| | NAME | SIGNATUR | DATUM |
|---|---|---|---|
| GEZEICHNET | Attila (Csakvari) | CSA | 15.12.2023 |
| GEPRÜFT | Tholl | MT | 15.12.2023 |
| | Beschreibung | | DATUM |
| ÄNDERUNG | | | |
| NAME | | | |

Status: Freigegeben

WERKSTOFF:

HERSTELLER: Berner Kochsysteme GmbH.

BENENNUNG: BI4EGD20(A) - Einbau Induktionsherd

ARTIKELNR.: BI4EGD20(A)

ZEICHNUNGSNR.

Zeichnungsindex: A

ZEICHNUNGSNR./ARTIKELNR. HERSTELLER:

A3

**Allgemeintoleranz = m** | **Alle Maße in mm** | **Kanten gebrochen** | MASSSTAB:1:10 | BLATT 2 VON 7

punkt star flächen star

## Vorderansicht / Front view
**Variante B / Version B**

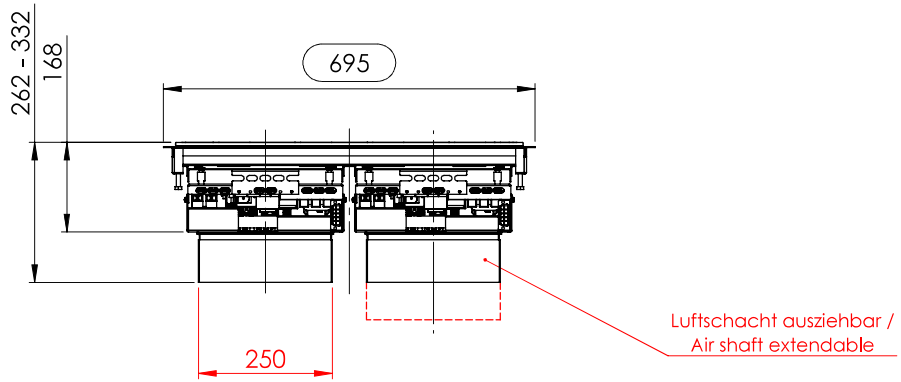


## Seitenansicht / Side view
**Variante B / Version B**

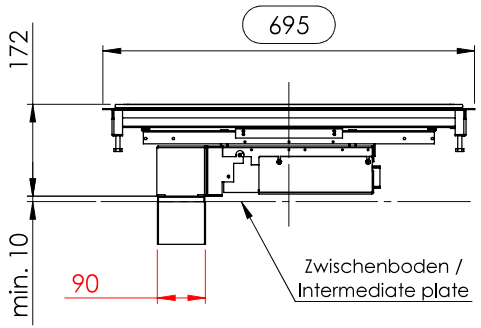


## Draufsicht / Top view
**Variante B / Version B**

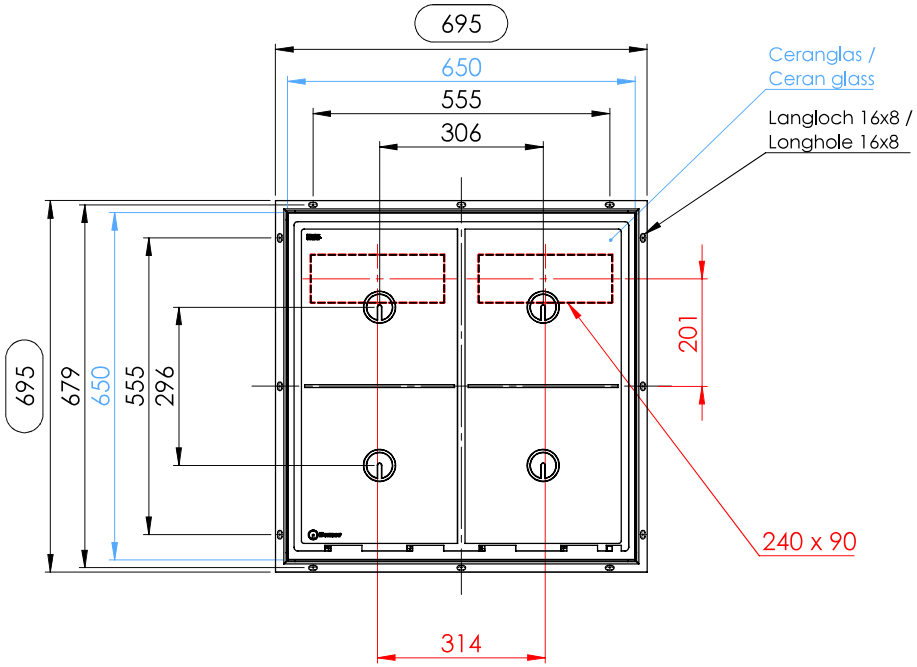


Ausschnitt für die Luftschächte /
Cut out for air shafts

## Schaltung / Circuit

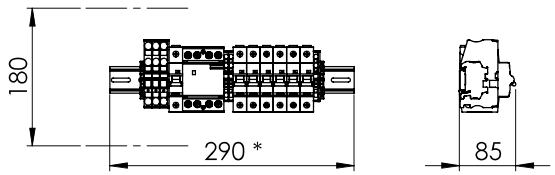


* - Maß ohne option EOH. Mit option EOH **390mm**
* - dimension without option EOH. With option EOH **390mm**

**Platz für die Schaltung in Unterbau vorsehen, bei getrennter montage max 2.0m von Generatoren /**
**Provide space for the circuit in base, if installed separatly from max 2.0m of generator**

Ausschnitt in Abdeckung = 656 x 656
Cut out in worktop = 656 x 656

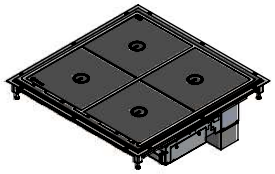


Berner-Kochsysteme GmbH & CO.KG
Sudetenstr. 5 D-87471 Durach
Tel.: +49(0)831/697247-0
Fax: +49(0)831/697247-15
Email: berner@induktion.de
www.induktion.de


| | NAME | SIGNATUR | DATUM |
|---|---|---|---|
| GEZEICHNET | Attila (Csakvari) | CSA | 15.12.2023 |
| GEPRÜFT | Tholl | MT | 15.12.2023 |
| | Beschreibung | | DATUM |
| ÄNDERUNG | | | |
| NAME | | | |

Status: Freigegeben

WERKSTOFF:

HERSTELLER: Berner Kochsysteme GmbH.

BENENNUNG: BI4EGD20(B) - Einbau Induktionsherd

ARTIKELNR.: BI4EGD20(B)

ZEICHNUNGSNR.

ZEICHNUNGSNR./ARTIKELNR. HERSTELLER:

Zeichnungsindex: A

A3

**Allgemeintoleranz = m** | **Alle Maße in mm** | **Kanten gebrochen** | MASSSTAB:1:10 | BLATT 3 VON 7

punkt star flächen star

## Vorderansicht / Front view
**Variante A / Version A**

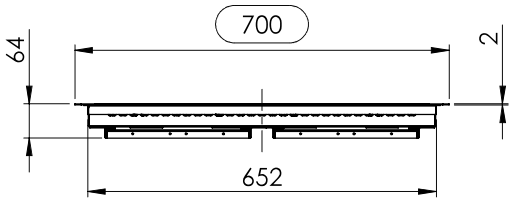


## Draufsicht / Top view
**Variante A / Version A**

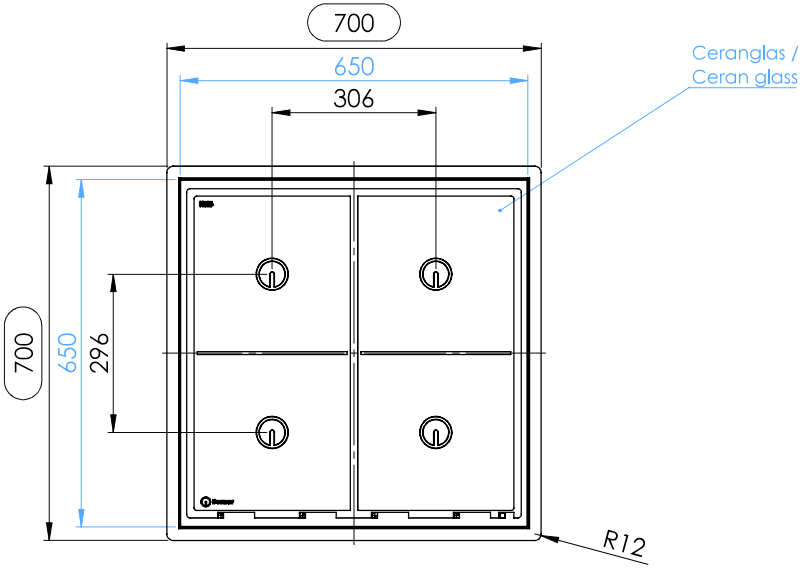


## 2x Generator / 2x Generator

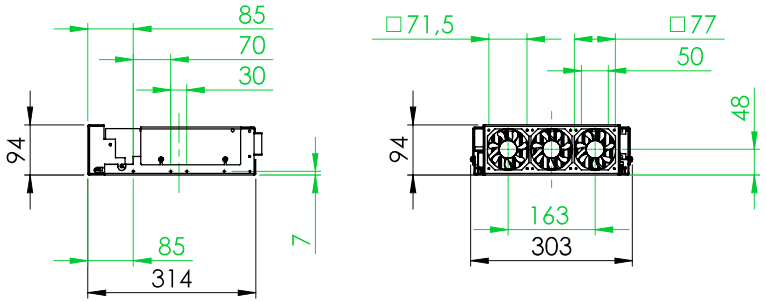


Befestigungslöcher / fixing holes

## Schaltung / Circuit

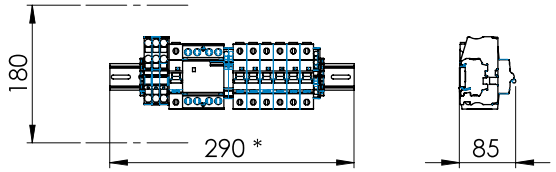


* - Maß ohne option EOH. Mit option EOH **390mm**
* - dimension without option EOH. With option EOH **390mm**

**Platz für die Schaltung in Unterbau vorsehen, bei getrennter montage max 2.0m von Generatoren /**
**Provide space for the circuit in base, if installed separatly from max 2.0m of generator**

Ausschnitt in Abdeckung = 680 x 680
Cut out in worktop = 680 x 680

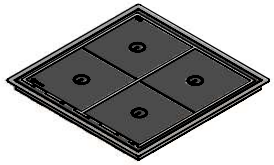


Berner-Kochsysteme GmbH & CO.KG
Sudetenstr. 5 D-87471 Durach
Tel.: +49(0)831/697247-0
Fax: +49(0)831/697247-15
Email: berner@induktion.de
www.induktion.de


| | NAME | SIGNATUR | DATUM |
|---|---|---|---|
| GEZEICHNET | Attila (Csakvari) | CSA | 15.12.2023 |
| GEPRÜFT | Tholl | MT | 15.12.2023 |
| | Beschreibung | | DATUM |
| ÄNDERUNG | | | |
| NAME | | | |

Status: Freigegeben

WERKSTOFF:

HERSTELLER: Berner Kochsysteme GmbH.

BENENNUNG: BI4EGD20-GSG(A) - Einbau Induktionsherd

ARTIKELNR.: BI4EGD20-GSG(A)

ZEICHNUNGSNR.

Zeichnungsindex: A

ZEICHNUNGSNR./ARTIKELNR. HERSTELLER:

A3

Allgemeintoleranz = m | Alle Maße in mm | Kanten gebrochen | MASSSTAB:1:10 | BLATT 4 VON 7

punkt star flächen star

## Vorderansicht / Front view
**Variante B / Version B**

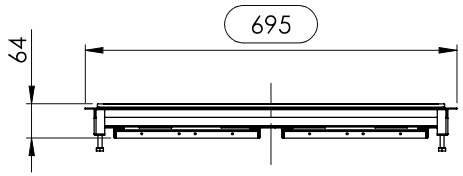


## Draufsicht / Top view
**Variante B / Version B**

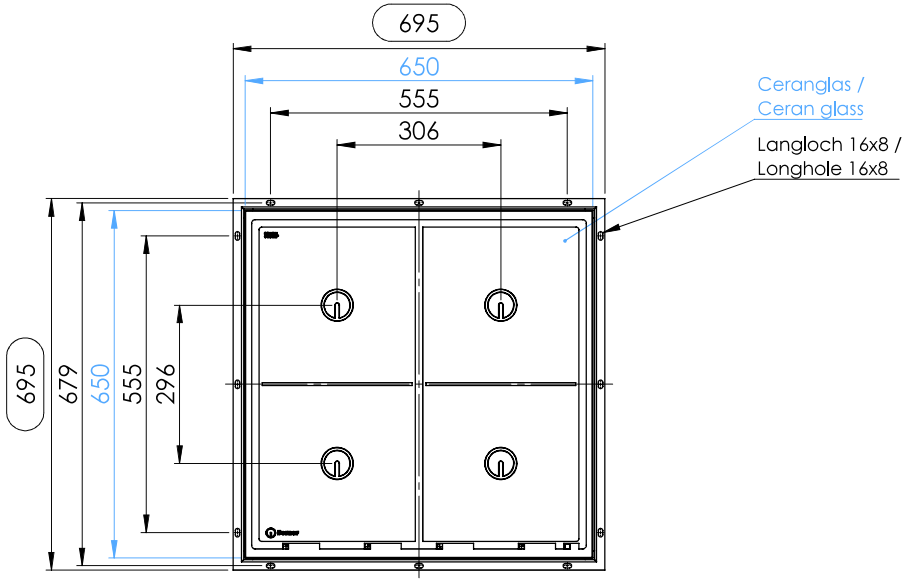


## 2x Generator / 2x Generator

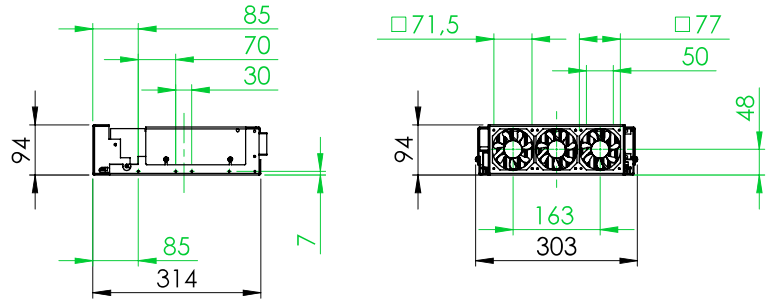


Befestigungslöcher / fixing holes

## Schaltung / Circuit

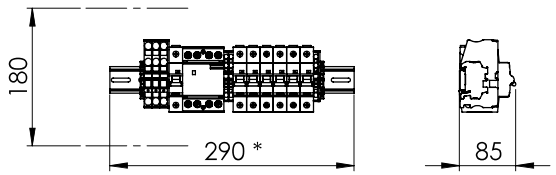


* - Maß ohne option EOH. Mit option EOH **390mm**
* - dimension without option EOH. With option EOH **390mm**

**Platz für die Schaltung in Unterbau vorsehen, bei getrennter montage max 2.0m von Generatoren /**
**Provide space for the circuit in base, if installed separatly from max 2.0m of generator**

Ausschnitt in Abdeckung = 656 x 656
Cut out in worktop = 656 x 656

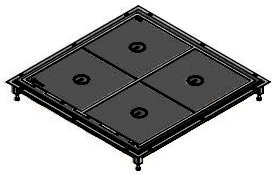


Berner-Kochsysteme GmbH & CO.KG
Sudetenstr. 5 D-87471 Durach
Tel.: +49(0)831/697247-0
Fax: +49(0)831/697247-15
Email: berner@induktion.de
www.induktion.de


| | NAME | SIGNATUR | DATUM |
|---|---|---|---|
| GEZEICHNET | Attila (Csakvari) | CSA | 15.12.2023 |
| GEPRÜFT | Tholl | MT | 15.12.2023 |
| | Beschreibung | | DATUM |
| ÄNDERUNG | | | |
| NAME | | | |

Status: Freigegeben

WERKSTOFF:

HERSTELLER: Berner Kochsysteme GmbH.

BENENNUNG: BI4EGD20-GSG(B) - Einbau Induktionsherd

ARTIKELNR.: BI4EGD20-GSG(B)

ZEICHNUNGSNR.

ZEICHNUNGSNR./ARTIKELNR. HERSTELLER:

Zeichnungsindex: A

A3

Allgemeintoleranz = m | Alle Maße in mm | Kanten gebrochen | MASSSTAB:1:10 | BLATT 5 VON 7

punkt star flächen star

Einbau Induktionsherd BI4EGD20 Explosionsansicht + Stückliste
Built-in induction range BI4EGD20 exploded view + BOM

| POS-NR. | BENENNUNG | BESCHREIBUNG | MENGE |
|---|---|---|---|
| 1 | 325/26 | Ceranglas 650x650x6mm | 1 |
| 2 | M-BIPDS | Induktionsgenerator Modul 400V * | 2 |
| 3 | G-BIPDS | Induktionsgenerator getrennt 400V ** | 2 |
| 4.1 | 210101 | Spule rund 260mm | 2 |
| 4.2 | 210118_5kW | Spule flächendeckend 280mm | 2 |
| 5 | 801015 | 4ér Schaltung 20kW | 1 |
| 6 | 100474 | Digitale Anzeige 1-9 Variante S "Micro" | 4 |
| 7 | LP4-100108 | Regler komplett mit Vorschalter | 4 |
| 8 | 800214 | Betriebslampe ( unter dem Glas ) | 1 |

**Variante A** mit Edelstahl Auflagerahmen /
**Version A** with stainless steel support frame

**Variante B** Rahmenlose Ausführung für flächenbündigen Einbau /
**Version B** frameless design for flush mounted

* - nur für Modul Variante / For Modul appliances
** - nur für getrennte variante / For separated appliances

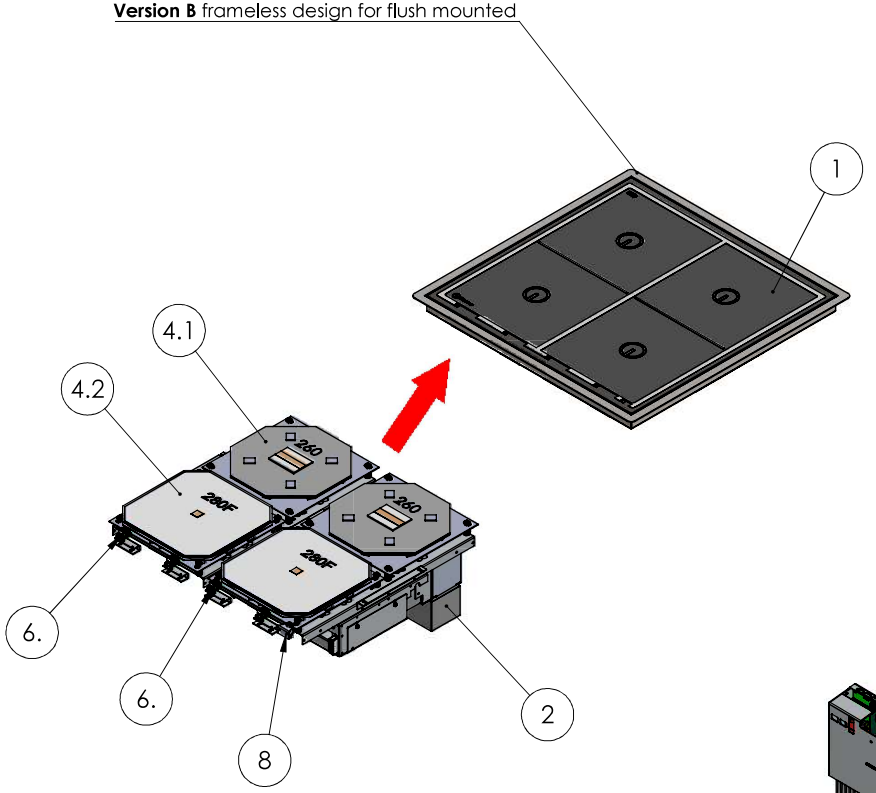


Modul Variante / Modular unit

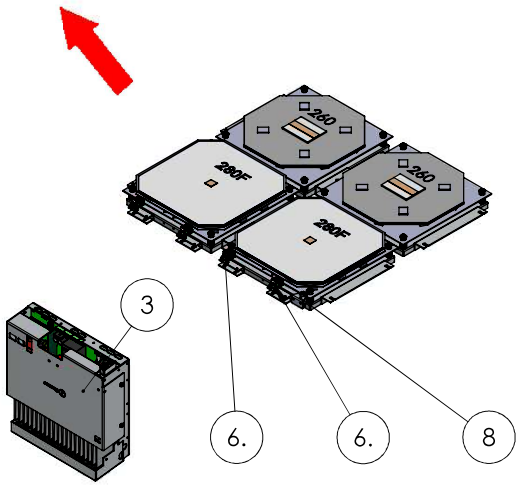


Getrennt / Separated

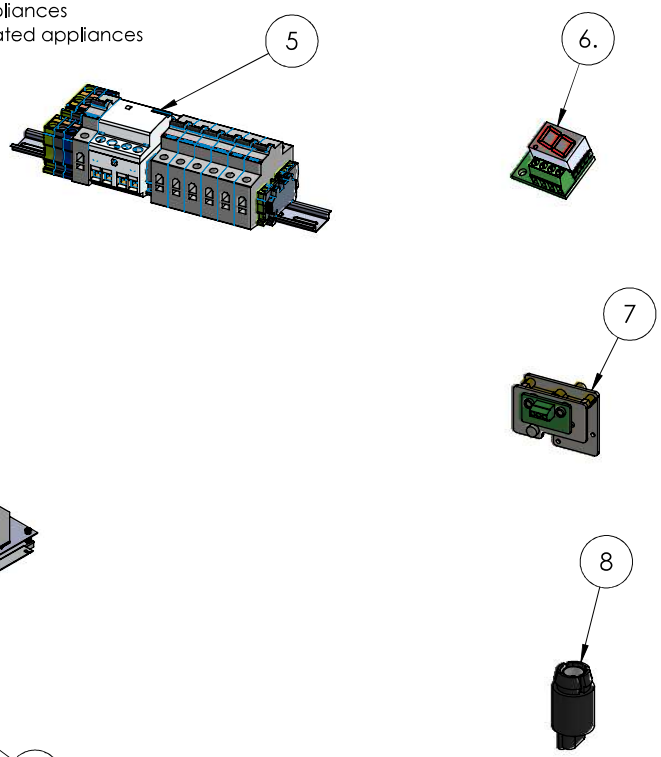


punkt star flächen star